Spannsatz
Locking Device

Die empfohlenen Bearbeitungstoleranzen für die Druckflächen sind:
Welle h 8 Nabe H 8

Recommended machining tolerances:
Shaft h 8 Hub H 8

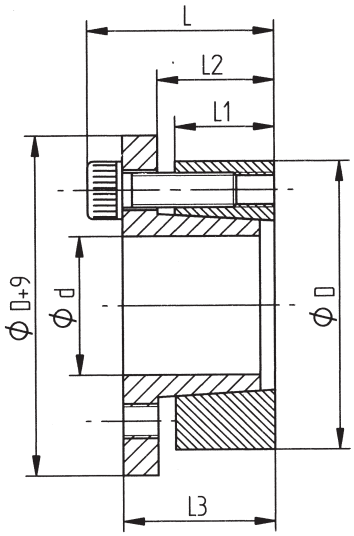

BESTELLBEISPIEL:
ORDER CODE:

Bei einer Welle mit ø 75 mm und max. Drehmoment 5000 Nm
For a shaft with d=75 mm and a transmissible torque value lower than or equal to 5000 Nm

KBS 16 - 75 x 115

Innen/ Außen Ø Inner/ Outer Ø d x D	Dreh-moment Torque T Nm	Abmessungen Dimensions L mm	L 1 mm	L 2 mm	L 3 mm	Flächenpressung an Surface pressure on Welle Shaft Pw N/mm²	Nabe Hub Pn N/mm²	Spannschrauben Screws n St.	Size DIN 912	TA Nm	Gewicht Mass kg
18x47	260	34	17	22	28	240	93	5	M6x20	17	0.28
19x47	270	34	17	22	28	230	93	5	M6x20	17	0.28
20x47	280	34	17	22	28	220	95	5	M6x20	17	0.28
22x47	300	34	17	22	28	200	95	5	M6x20	17	0.29
24x50	400	34	17	22	28	215	107	6	M6x20	17	0.30
25x50	420	34	17	22	28	210	105	6	M6x20	17	0.30
28x55	470	34	17	22	28	190	96	6	M6x20	17	0.33
30x55	500	34	17	22	28	180	95	6	M6x20	17	0.36
32x60	720	34	17	22	28	220	115	8	M6x20	17	0.40
35x60	790	34	17	22	28	200	115	8	M6x20	17	0.41
38x65	850	34	17	22	28	185	105	8	M6x20	17	0.42
40x65	900	34	17	22	28	175	105	8	M6x20	17	0.45
42x75	1520	41	20	25	33	230	125	7	M8x25	41	0.70
45x75	1620	41	20	25	33	215	125	7	M8x25	41	0.70
48x80	1720	41	20	25	33	210	120	7	M8x25	41	0.75
50x80	1820	41	20	25	33	195	120	7	M8x25	41	0.75
55x85	2300	41	20	25	33	200	130	8	M8x25	41	0.80
60x90	2500	41	20	25	33	185	125	8	M8x25	41	0.90
65x95	3050	41	20	25	33	190	130	9	M8x25	41	0.95
70x110	4660	50	24	30	40	210	135	8	M10x30	83	1.75
75x115	5000	50	24	30	40	195	125	8	M10x30	83	1.80
80x120	5300	50	24	30	40	185	125	8	M10x30	83	1.90
85x125	6350	50	24	30	40	195	135	9	M10x30	83	1.95
90x130	6760	50	24	30	40	185	130	9	M10x30	83	2.10
95x135	7900	50	24	30	40	195	135	10	M10x30	83	2.15
100x145	9700	56	26	32	44	200	140	8	M12x35	145	2.85
110x155	10600	56	26	32	44	180	130	8	M12x35	145	3.10
120x165	13000	56	26	32	44	185	135	9	M12x35	145	3.35
130x180	18900	64	34	40	52	175	125	12	M12x35	145	4.70
140x190	20600	68	34	40	54	165	120	9	M14x40	230	5.35
150x200	25100	68	34	40	54	175	130	10	M14x40	230	5.65
160x210	29100	68	34	40	54	180	135	11	M14x40	230	5.85
170x225	34100	78	44	50	64	140	105	12	M14x40	230	8.25
180x235	36100	78	44	50	64	135	105	12	M14x40	230	8.60